БЭК

телефон/факс: +7(812) 370-1788
+7(812) 449-0270
+7(812) 718-8204
+7(812) 703-1368

Электрические параметры

Наименование	ТРС1-1	ТРС2-1	ТРС3-1
Обозначение	СПВТ.671143.002	СПВТ.671143.037	СПВТ.671143.150-01
конструкция	RM6	RM5	RM4
Δf, кГц	0.3÷10	0.3÷10	0.3÷10
LI, Гн (f=1кГц), не менее	2	2	2
ар, дБ, при Rвх/Rвых=600 Ом	0.7÷0.9	0.7÷0.9	0.8÷1.0
n	1±3%	1±3%	1±3%
RdcI, Ом, не более	60	55	66
RdcII, Ом, не более	75	70	85
Uраб.I , Вэфф., не более	10	3	3
Uисп., Впост.т.	500	500	500
Схема электрическая	Рис. 1a	Рис. 1b	Рис. 1a
Габарит, разметка для монтажа	Рис. 2a	Рис. 2b	Рис. 2c
Внешний вид	Рис. 3a	Рис. 3b	Рис. 3a

Схема электрическая

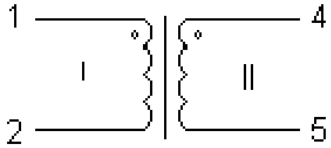

рис. 1a

Схема электрическая

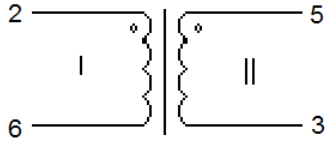

рис. 1b

Габаритные размеры

ТРС 1-1

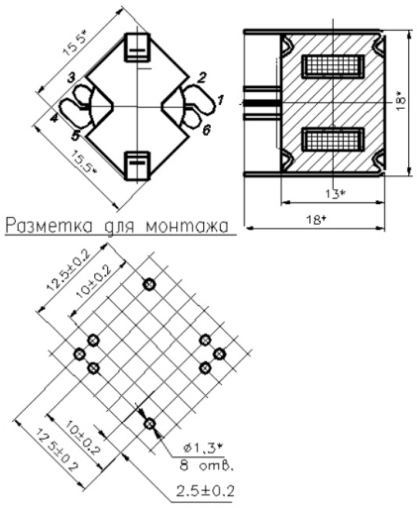

рис. 2a

ТРС2-1

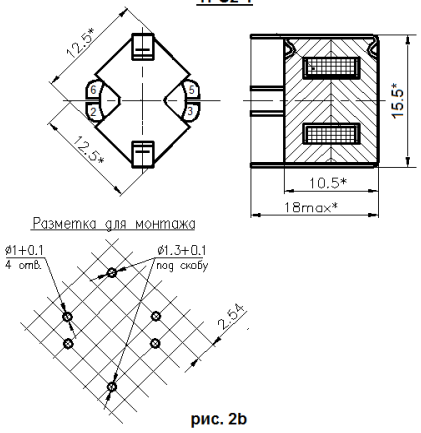

рис. 2b

ТРС 3-1

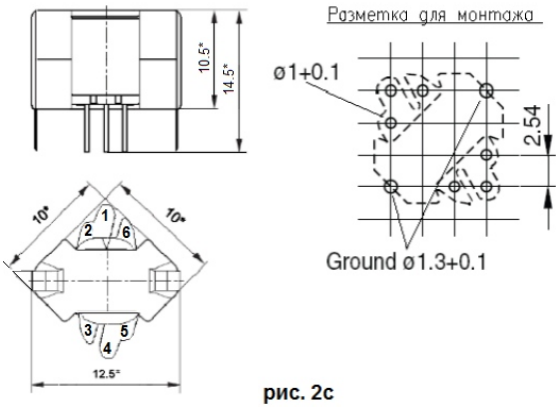

рис. 2c

Внешний вид

рис. 3a

Внешний вид

рис. 3b

наименование	**Трансформатор разделительный (развязывающий) согласующий (ТРС)**
обозначение	см. таблицу электрических параметров